Электронасосы погружные взрывозащищенные серии Гном Ex

АО «ГМС Ливгидромаш» расширяя типоразмерный ряд приступил к серийному выпуску электронасосов Гном 10-10Ex и Гном 25-20Ex.

Гном 10-10Ex

Гном 25-20Ex

Условное обозначение

Электронасос Гном 10- 10 Ex,
1 2 3 4

1 – Торговое наименование

2 – Номинальная подача, м³/ч

3 – Номинальный напор, м

4 – Взрывозащищенное исполнение

Конструкция:

Электронасос представляет собой переносной моноблок, состоящий из погружного асинхронного двигателя и центробежного одноступенчатого насоса.

Электродвигатели имеют сухую обмотку со встроенными датчиками температурной защиты.

Конструкции электронасосов имеют открытые рабочие колеса.

Рабочее колесо Гном 10-10Ex вихревого типа.

Уплотнение рабочего колеса Гном 25-20Ex по торцу обеспечивается регулируемой диафрагмой.

Герметизация двигателя осуществляется торцовым уплотнением, манжетой и разделительной масляной камерой.

Назначение:

Электронасосы Гном Ex предназначены для откачивания загрязненных грунтовых и производственных сточных вод температурой до 40 °С с pH = 5 – 10, плотностью до 1100 кг/м^3, содержащих механические примеси до 10 % по массе с плотностью твердых частиц не более 2500 кг/м^3, а также с примесями сырой нефти до 10 % по массе, в составе которой может быть до 3 % серы в несвободном состоянии и парафина до 7 %.

Электронасос соответствует взрывозащищенному электрооборудованию группа II, подгруппа IIC (применение во взрывоопасных газовых средах в помещениях и наружных установках, кроме шахт, опасных по рудничному газу (метану), уровень взрывозащиты Gb- «высокий», температурный класс – Т4 (135 °С) по ГОСТ 31610.0, вид взрывозащиты «d» - взрывонепроницаемая оболочка по ГОСТ IEC 60079-1.

Электронасос допускается эксплуатировать во взрывоопасной зоне класса 1 (зона, в которой существует вероятность присутствия взрывоопасной газовой смеси в нормальных условиях эксплуатации).

Класс опасности вредного вещества - 3-й (вещества умеренно опасные) по ГОСТ 12.1.007-76.

Категория взрывоопасности смеси - IIC, группа взрывоопасной смеси – Т4 (135-200 ºС) по ГОСТ 30852.5.

Климатическое исполнение и категория размещения У* по ГОСТ 15150.

Особенности/преимущества:

Корпус двигателя из толстостенной стальной оболочки, позволяющей исключить деформацию и разгерметизацию при грубом обращении.

В конструкции применяются торцовые уплотнения ведущих мировых производителей, позволяющие повысить надёжность изделия в целом.

В двигатель встроены датчики температурной защиты, предотвращающие перегрев двигателя.

Эксплуатация электронасоса допускается в пределах всей напорной характеристики.

Насосы укомплектованы необслуживаемыми подшипниками качения.

Режим работы

При температуре перекачиваемой среды 40 °С и в полностью погруженном состоянии: длительная эксплуатация S1.

Максимальная частота включений: 30 1/ч.

Габаритные размеры

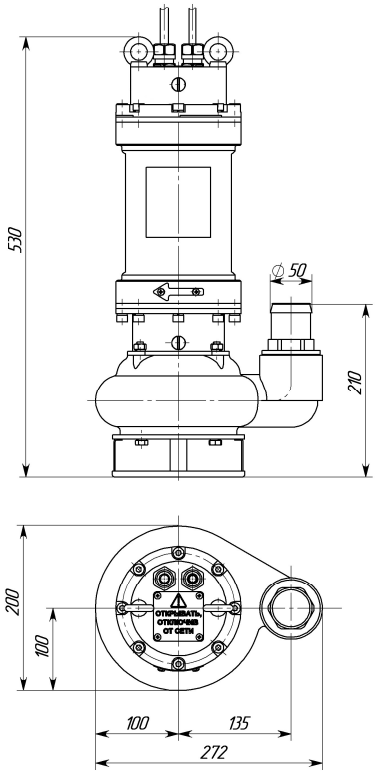

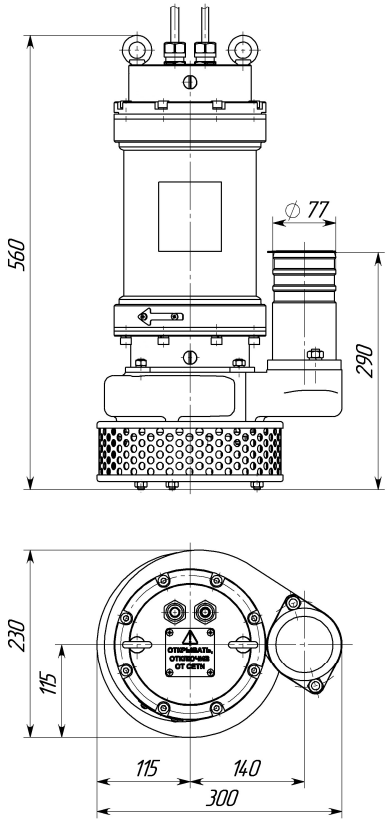

Гном 10-10Ex *Гном 25-20Ex*

Технические данные

Типоразмер электронасоса	Параметры энергопитания	Тип кабеля электропитания, длина (м)	Номин. мощность двигателя, кВт	Номин. ток, А	Макси-мальный размер твердых частиц, мм	Масса, кг, со шнуром питания, не более
Гном 10-10 Ex	3 ~380В, 50 Гц	H07RN-F 4G1,5; 10 м	1,1	2,8	до 35	33,0
Гном 25-20 Ex			3,0	6,6	до 5	51,0

Характеристика
Гном 10-10Ex и Гном 25-20Ex

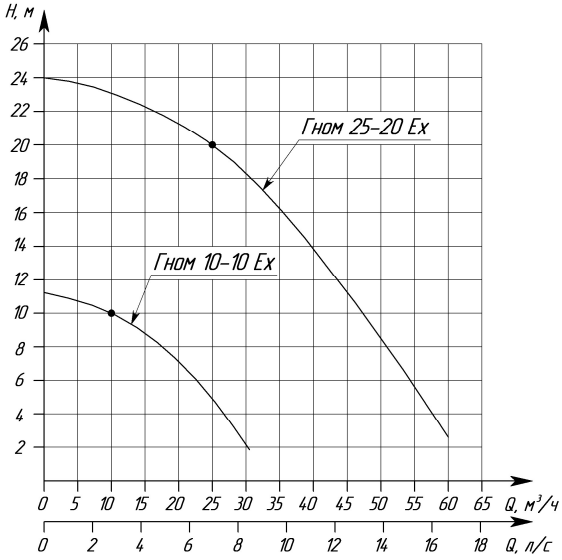

Схема установки – мобильная.

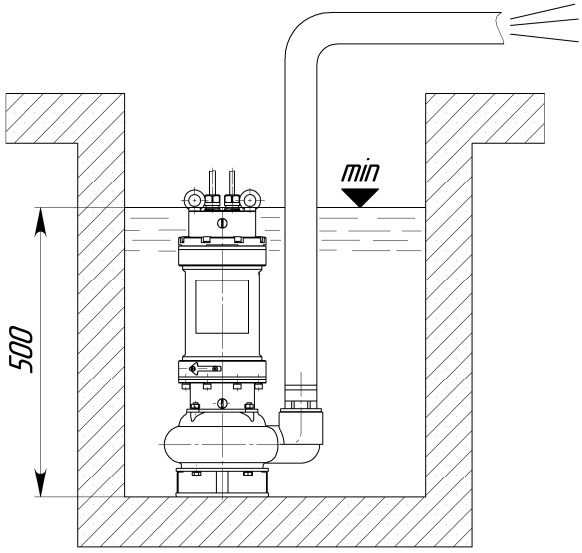

По вопросам приобретения обращаться: АО «ГМС Ливгидромаш» 303851, Орловская область, г. Ливны, ул. Мира, 231. тел (48677) 7-81-00 – многоканальный, факс (48677) 7-80-99 sbyt@hms-livgidromash.ru www.hms-livgidromash.ru