Электронасосы одновинтовые самовсасывающие Бурун® Н1В 2,5/4

АО «ГМС Ливгидромаш» приступил к выпуску очередной модификации насосов серии Бурун® **Н1В.**

Условное обозначение

Бурун® Н1В	2,5 / 4 – Ч	М	0,75 / 4 – А
1	2 3 4	5	6 7 8

1 – Торговое наименование

2 – Максимальная подача электронасоса при давлении 0 кгс/см^2 и частоте вращения 1500 об/мин (м^3/ч)

3 – Максимальное рабочее давление, (кгс/см^2)

4 – Исполнение по комплектации
Ч – с преобразователем частоты
без обозн. – без преобразователя частоты

5 – Напряжение питания
М – 1~ 220В
без обозн. – 3~ 380В

6 – Мощность двигателя, (кВт)

7 – Число полюсов двигателя:
4 – 1500 об/мин; 6 – 1000 об/мин;
8 – 750 об/мин

8 – Исполнение по материалу обоймы:
без обозн. – ИРП 1068
А – АН-140

Преимущества

- гидравлические параметры обеспечиваются при частоте вращения 1500 об/мин, вместо 3000 об/мин, что позволяет перекачивать жидкости вязкостью до 1500 МПа·с с содержанием механических примесей до 10%,
- повышено рабочее давление до 4 кгс/см²,
- повышена стойкость к химически активным жидкостям за счет исключения алюминия в проточной части.

Особенности конструкции

Работа одновинтовых насосов основана на вращении рабочего винта в резиновой обойме.

Форма и размеры этих деталей подобраны таким образом, что при вложенном в обойму рабочем винте между ними образуется герметичные полости. При вращении рабочего винта жидкость в полостях перемещается по спирали вдоль оси насоса не перемешиваясь и не меняя структуру.

При этом обеспечивается:

- равномерный не пульсирующий поток жидкости,
- высокая способность к самовсасыванию, на воде до 7,5 м,
- подача прямо пропорциональная частоте вращения двигателя, что упрощает регулировку параметров насоса.

Применение:

В ЖКХ

- осушение затопленных помещений,
- откачивание воды из баков, цистерн, бассейнов,
- осушение выгребных ям, септиков и резервуаров для сточных вод,
- полив газонов и садов.

В промышленности

- перекачка различных моющих средств, эмульсий, водно-дисперсионных красок,
- откачка отработанных смазочных материалов,
- откачка воды с примесями нефтепродуктов,
- дозированная подача добавок при производстве строительных отделочных материалов, бетона.

Характеристика «Бурун® Н1В 2,5/4»

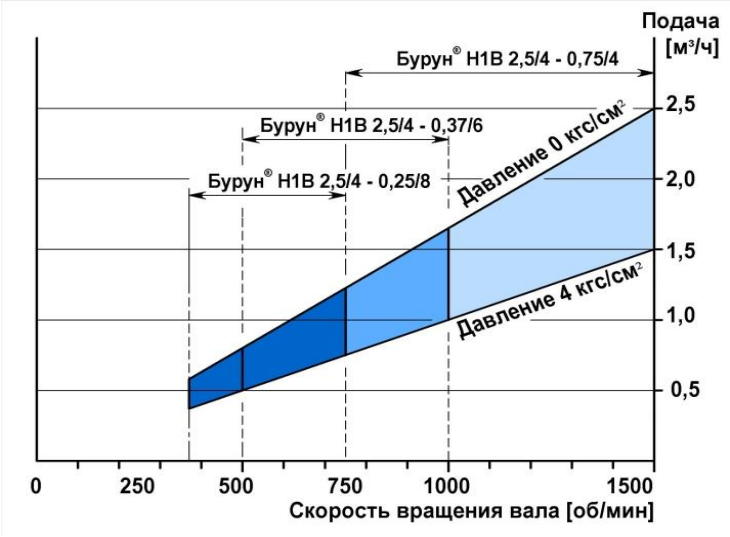

Устройство «Бурун® Н1В 2,5/4»

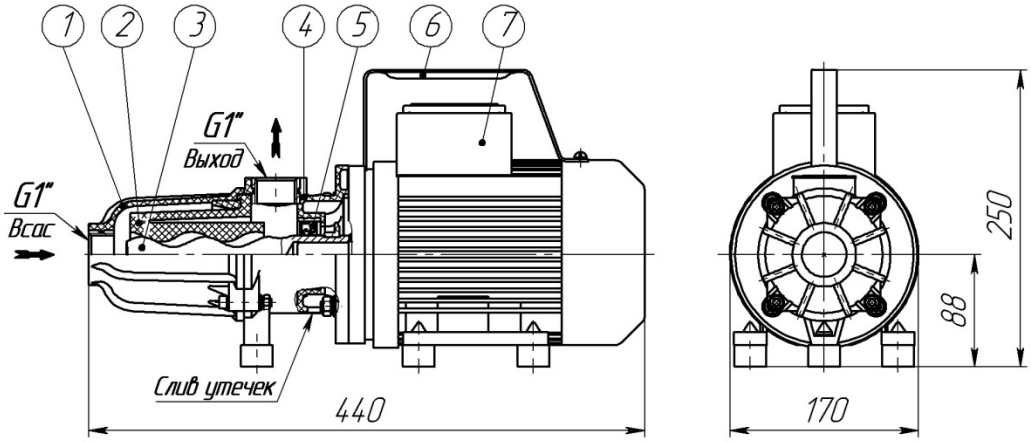

1 – Корпус; 2 – Винт рабочий; 3 – Обойма; 4 – Фонарь; 5 – Манжета; 6 – Ручка; 7 – Электродвигатель.

Технические данные

Типоразмер электронасоса	Электродвигатель			Подача, (мин ÷ макс)	Максимальное давление.	Масса
	Напряжение питания, В	Частота вращения, об/мин	Мощность, кВт	м³/ч	кгс/см²	кг
Бурун Н1В 2,5/4 - 0,75/4	3~380	1500	0,75	1,5 ÷ 2,5	4,0	12,5
Бурун Н1В 2,5/4 - М 0,75/4	1~220	1500	0,75	1,5 ÷ 2,5		13,8
Бурун Н1В 2,5/4 - 0,37/6	3~380	1000	0,37	1,0 ÷ 1,6		13
Бурун Н1В 2,5/4 - 0,25/8	3~380	750	0,25	0,75 ÷ 1,2		13,7
Бурун Н1В 2,5/4 - Ч 0,75/4	3~380	750 ÷ 1500	0,75	0,75 ÷ 2,5		14
Бурун Н1В 2,5/4 - Ч 0,37/6	3~380	500 ÷ 1000	0,37	0,5 ÷ 1,6		15
Бурун Н1В 2,5/4 - Ч 0,25/8	3~380	375 ÷ 750	0,25	0,3 ÷ 1,2		15,7
Бурун Н1В 2,5/4 - ЧМ 0,75/4	1~220	750 ÷ 1500	0,75	0,75 ÷ 2,5		14,5
Бурун Н1В 2,5/4 - ЧМ 0,37/6	1~220	500 ÷ 1000	0,37	0,5 ÷ 1,6		15
Бурун Н1В 2,5/4 - ЧМ 0,25/8	1~220	375 ÷ 750	0,25	0,3 ÷ 1,2		15,7

По вопросам приобретения обращаться: АО «ГМС Ливгидромаш» 303851, Орловская область, г. Ливны, ул. Мира, 231. тел (48677) 7-81-00 – многоканальный, факс (48677) 7-80-99 sbyt@hms-livgidromash.ru www.hms-livgidromash.ru